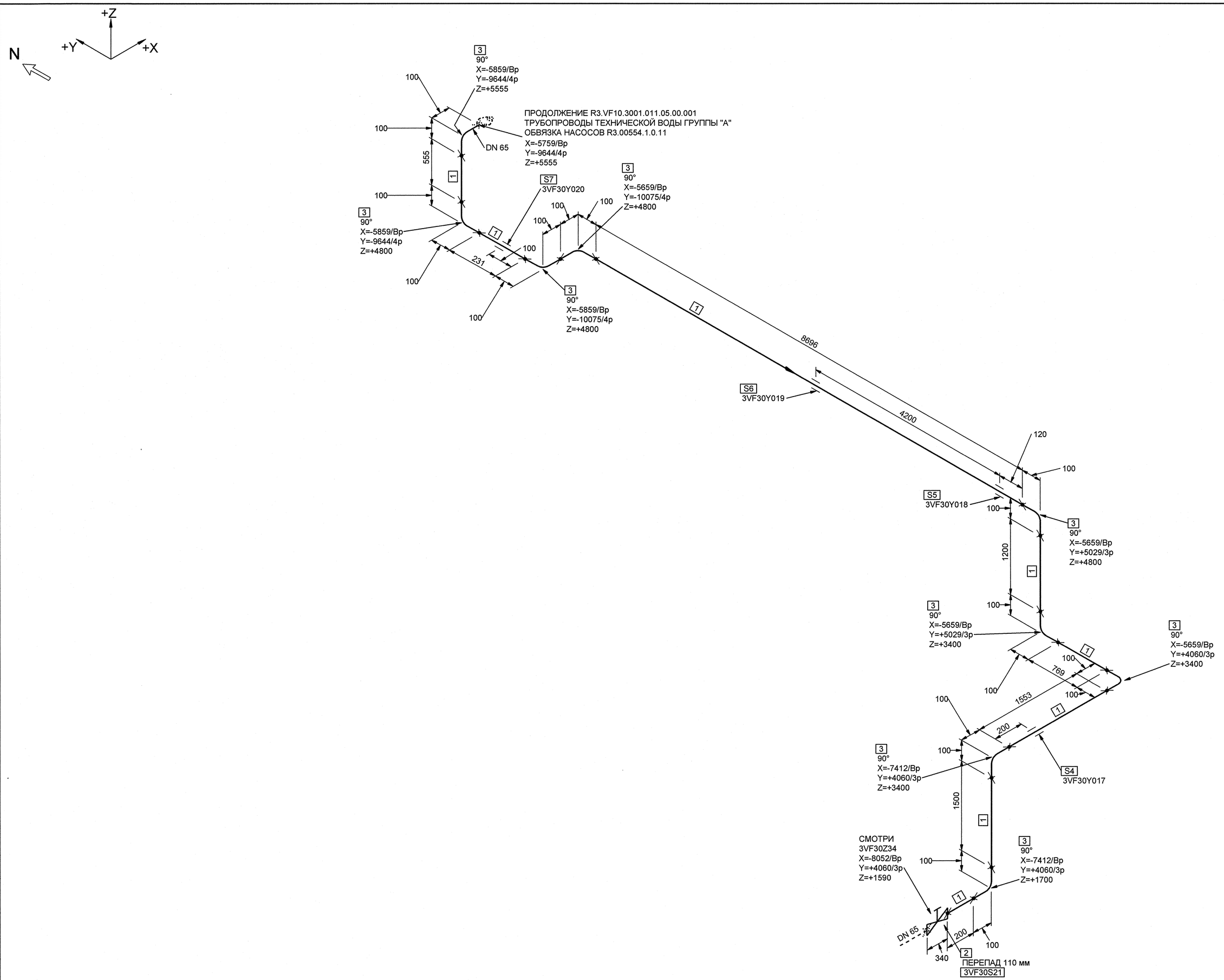

МОНТАЖНЫЕ ЭЛЕМЕНТЫ

ПОЗ	НАИМЕНОВАНИЕ	КОЛ	МАТЕРИАЛ	МАССА ЕД-ЦЫ, КГ
1	ОСТ 34-42-658-84 ТРУБА 76х3	14.704 М	20ТУ 14-3-190-2004	5.40
2	КПЛВ.491154.070-08 2ВIIIв ТУ 3742-024-49149890-2008 КЛАПАН ЗАПОРНЫЙ СИЛЬФОННЫЙ С РУКОЯТКОЙ С ПАТРУБКАМИ ПОД ПРИВАРКУ DN 65 Pp 2,5 МПа Tp 250°С УГЛЕРОДИСТАЯ СТАЛЬ	1	СБОРНЫЙ	36.00
3	ОСТ 34 10.699-97 ОТВОД АС 90° 76х3.5	9	20ТУ 14-3-190-2004	1.00
4	3VF30Y017 ПОДВЕСКА	1		-
5	3VF30Y018 ОПОРА СКОЛЬЗЯЩАЯ НАПРАВЛЯЮЩАЯ	1		-
6	3VF30Y019 ОПОРА СКОЛЬЗЯЩАЯ	1		-
7	3VF30Y020 ОПОРА НЕПОДВИЖНАЯ	1		-

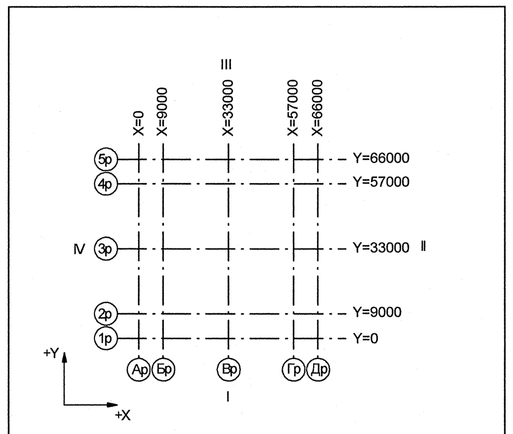

Номер трубопровода - I
Подведомственность - ПНАЭГ 7-008-89
Классификационное обозначение по НП-001-97 - 2НО
Группа по ПНАЭГ 7-008-89 - С
Класс безопасности по НП-001-97 - 2
Категория сейсмостойкости по НП-031-01 - I
Рабочие параметры: Pp= 0.58 МПа, tp=33°С
Параметры гидроиспытания: Pr=0.87 МПа, t не менее 5°С
Среда- Техническая вода группы А

3TG11Z01_01	—	3	DN 100	Z+ 2700 X+ 175 Y- 2775	3TG11W01N1				S8 3TG11Y01/PT-997				3TG11J01/ ТГ-235
Код блока	Трубопроводы проектируемые	Позиция детали	Условный проход	Координаты элементов в здании	Код оборудования/ Номер патрубка	Шов заводской	Шов монтажный	Резьбовое соединение	Позиция опоры Код опоры / код проходки	Направление среды	Переход	Штуцер	Код герметичной проходки/ код проходки

Изм.	Кол.уч.	Лист	№ док.	Подпись	Дата
1	-	Зам.	989-12	-	-
Инж.Зк.		Кузнецов			07.11
Пров.вед.инж.		Веренцова			08.11
Пров.нач.гр.		Жук			08.11
Н.контр.		Краснояров			08.11

АРХИВНЫЙ ЭКЗЕМПЛЯР

Инв. № подл. R3.00138.1.0.11
Лист 157

R3.VF10.3072.011.02.00.130

Ростовская АЭС Блок 3

Реакторное отделение Негерметичная часть Трубопроводы технической воды группы "А".Обвязка вентустановок	Стадия	Лист	Листов
	Р	1	1
Изометрический чертеж 3VF30Z33	ОАО "НИАЭП" 2012		

Формат А1

Инв. N подл. R3.00138.1.0.11 | Подп. и дата | Взам. инв. N | ДОПОЛНИТЕЛЬНЫЕ ПОДПИСИ | ДОПОЛНИТЕЛЬНЫЕ ПОДПИСИ